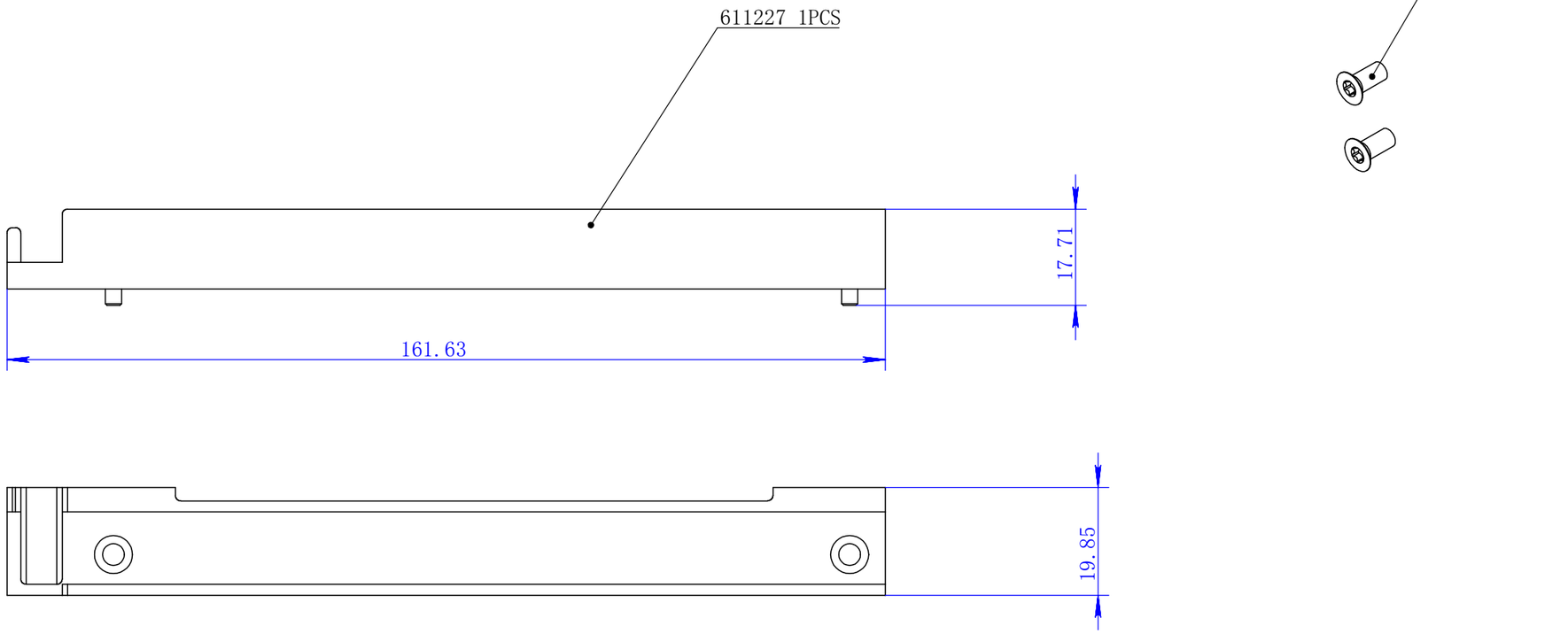

技术要求Notes:
1, 9922667 是下冷导轨配2个固定螺钉。
1, 9922667 is cool guide rail Bottom with assembly screws.

Tolerance(公差) ISO2768-mK				First Angle Projection 第一视角		Scale(比例): 1:1 / Artical No.(物料号): 9922668
						Material(材料): / Finish(表面处理):
-	-	-	-		Date(日期)	Name (姓名)
-	-	-	-	Design(设计)	2025/6/24	Copper.li
-	-	-	-	Check(核对)		
-	-	-	-	Review(审核)		
-	-	-	-	Approve(批准)		
-	-	-	-	HEITEC www.heitec.cn		上偏移导冷导轨 Offset Cooling "Rail" ,front top
-	-	-	-			T1113100EL13
-	-	-	-			Sheet (页数) 1
Ver.(版本)	Change discr.(更改说明)	Date(日期)	Name(姓名)			Sheets (总页数) 1