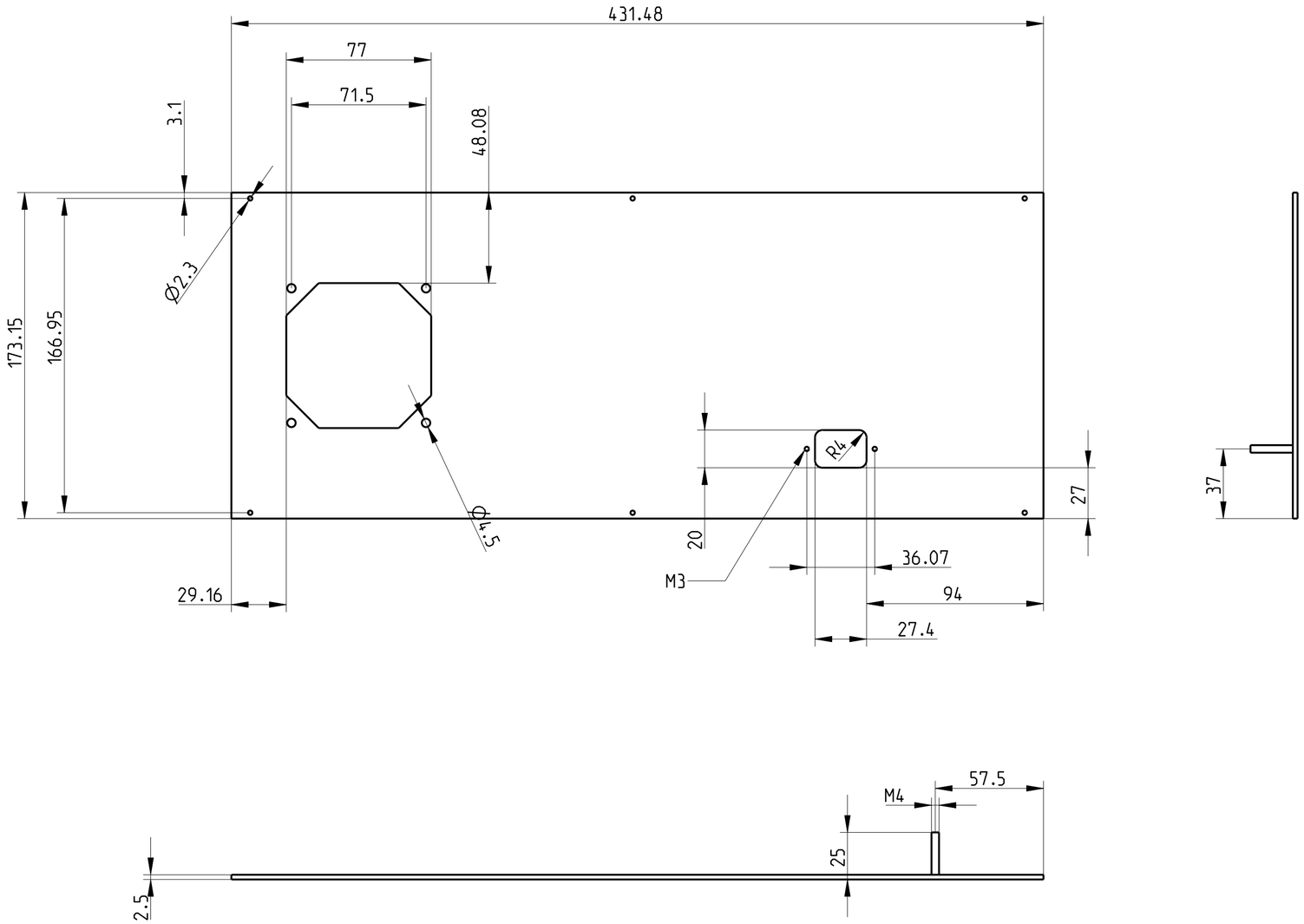

1) Frontsystem gemäß IEC 69297-3-101
Front panel according IEC 69297-3-101

2) Standardprodukt: alle weiteren Typen auf Anfrage
Standard product: all other types on request

3) Technische Aenderungen vorbehalten
Subject to change without notice

Dieses Bauteil unterliegt den Reglementierungen der RoHS Richtlinie und deren Umsetzung im ElektroG.

This component is subject to the RoHS directive and its applications within the Electrical and Electronic Equipment Act (ElektroG).

Artikel / part no: 3684840 2)

Material: Aluminium, Oberfläche eloxiert
material: aluminium; clear anodized

CAD

				Toleranzen tolerances	Oberfläche surface	Maßstab/scale	
					Date 08.07.14	Frontplatte 4HE 85TE mit Lüfterausschnitt face plate 4U 85HP with fan cut out	1 Blätter sheets
					Name Kör.		
					Prf.		
Rev.	Rev no.	Date	Name		HEITEC	D1484000RP52	Blatt sheet 1

The reproduction, distribution and utilization of this document as well as the communication of its contents to others without explicit authorization is prohibited. Offenders will be held liable for the payment of damages. All rights reserved in the event of the grant of a patent, utility model or design.

Weitergabe sowie Vervielfältigung dieser Unterlage, Verwertung und Mitteilung ihres Inhalts nicht gestattet, soweit nicht ausdrücklich zugestanden. Zuwiderhandlungen verpflichten zu Schadensersatz. Alle Rechte vorbehalten insbesondere für den Fall der Patenterteilung oder GM-Eintragung.