HEITEC engineering solutions

DC-Lüfter

Optional mit temperaturabhängiger Drehzahlregelung über zusätzlichen Temperaturfühler

Lieferumfang:
1 Lüfter mit Anschlussleitung (310 mm)

! Zusätzlich wird benötigt:

Befestigungsschrauben
VE = 1 Satz, Best.-Nr. 3685.197
siehe Seite 165
Temperaturfühler für DC-Lüfter mit Drehzahlregelung
siehe Seite 134

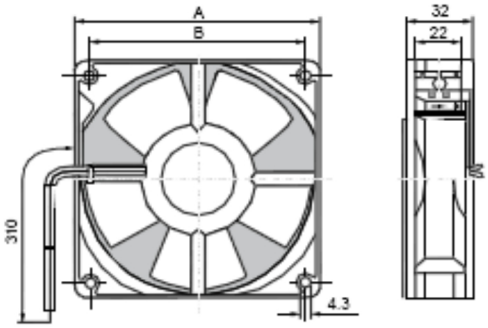

DC-Lüfter mit Drehzahlregelung und Alarmsignal

Abmessungen			Lagerung	Nenn-spannung V (DC)	Spannungs-bereich Volt	Leistung Watt	Geräusch-pegel dB (A)	Temperatur-bereich °C	Temperatur max. °C	Volumen-strom m³/h	Best.-Nr.
Lüfter mm	A mm	B mm									
80	79,5	71,5	Kugellager	12	8,0 – 14,0	2,2	34	–20 bis +65	65	48	**3686.649**
80	79,5	71,5	Kugellager	24	21,6 – 26,4	2,4	36	–20 bis +65	65	54	**3686.650**
120	119,0	104,8	Kugellager	12	8,0 – 13,2	5,5	45	–20 bis +65	65	170	**3686.647**
120	119,0	104,8	Kugellager	24	21,0 – 27,0	5,4	45	–20 bis +65	65	170	**3686.648**

DC-Lüfter ohne Drehzahlregelung, ohne Alarmsignal

Abmessungen			Lagerung	Nenn-spannung V (DC)	Spannungs-bereich Volt	Leistung Watt	Geräusch-pegel dB (A)	Temperatur-bereich °C	Temperatur max. °C	Volumen-strom m³/h	Best.-Nr.
Lüfter mm	A mm	B mm									
80	80,0	71,5	Kugellager	12	6,0 – 15,0	1,8	34	–20 bis +75	75	48	**3687.612**
80	80,0	71,5	Kugellager	24	12,0 – 28,0	2,1	34	–20 bis +75	75	48	**3687.613**
120	119,0	104,8	Kugellager	12	6,0 – 15,0	2,6	39	–20 bis +75	75	140	**3687.614**
120	119,0	104,8	Kugellager	24	12,0 – 28,0	2,6	39	–20 bis +75	75	140	**3687.615**

DC fans

Optionally available with temperature-dependent speed control via additional temperature sensor.

Supply includes:
1 fan with connection cable (310 mm)

! Also required:

Assembly screws,
packs of 1 set, order no. 3685.197,
see page 165
Temperature sensor for DC fans with speed control, see page 134

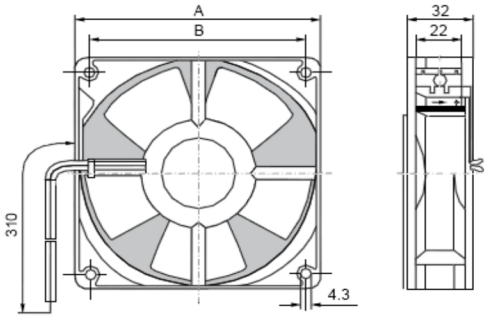

DC fan with speed control and alarm signal

Dimensions			Bearing	Rated voltage V (DC)	Voltage range Volt	Power watts	Noise level dB (A)	Temperature range °C	Temperature max. °C	Volume flow m³/h	Order No.
Fan mm	A mm	B mm									
80	79.5	71.5	Ball bearing	12	8.0 – 14.0	2.2	34	–20 to +65	65	48	**3686.649**
80	79.5	71.5	Ball bearing	24	21.6 – 26.4	2.4	36	–20 to +65	65	54	**3686.650**
120	119.0	104.8	Ball bearing	12	8.0 – 13.2	5.5	45	–20 to +65	65	170	**3686.647**
120	119.0	104.8	Ball bearing	24	21.0 – 27.0	5.4	45	–20 to +65	65	170	**3686.648**

DC fan without speed control and without alarm signal

Dimensions			Bearing	Rated voltage V (DC)	Voltage range Volt	Power watts	Noise level dB (A)	Temperature range °C	Temperature max. °C	Volume flow m³/h	Order No.
Fan mm	A mm	B mm									
80	80.0	71.5	Ball bearing	12	6.0 – 15.0	1.8	34	–20 to +75	75	48	**3687.612**
80	80.0	71.5	Ball bearing	24	12.0 – 28.0	2.1	34	–20 to +75	75	48	**3687.613**
120	119.0	104.8	Ball bearing	12	6.0 – 15.0	2.6	39	–20 to +75	75	140	**3687.614**
120	119.0	104.8	Ball bearing	24	12.0 – 28.0	2.6	39	–20 to +75	75	140	**3687.615**