Kopfform ähnlich / screw head form similar DIN EN ISO 7045
jedoch TORX T8 (Innensechsrund n. DIN EN ISO 10664)
TORX T8 (Hexalobular internal driving feature as per DIN EN ISO 10664)

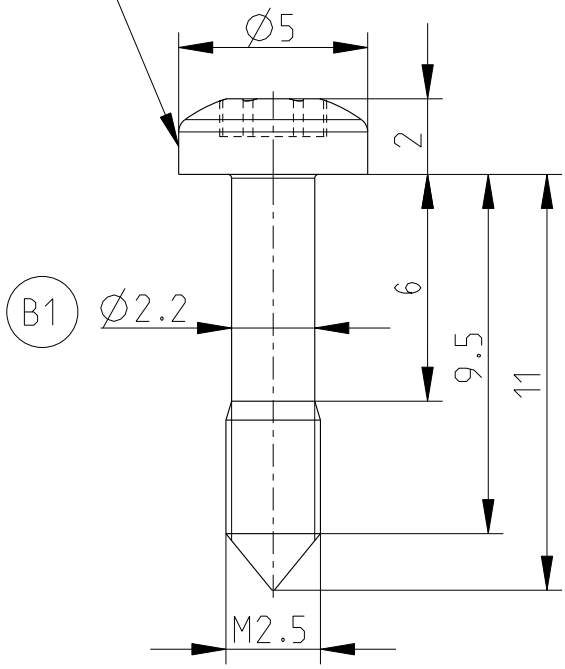


| Einzelteil / part | VE / Kit (Packs of 100) |
|---|---|
| 3688708 | 3688709 |

Technische Änderungen vorbehalten
Subject to change without notice (B1)

Dieses Bauteil unterliegt den Reglementierungen der RoHS Richtlinie und deren Umsetzung im ElektroG.

This component is subject to the RoHS directive and its applications within the Electrical and Electronic Equipment Act (ElektroG).

CAD

| | | | |
|---|---|---|---|
| Toleranzen tolerances | Oberfläche surface verzinkt/zinc coated | Maßstab/scale 5:1 | |
| | | Stahl; Festigkeitsklasse 8.8<br>Steel; Property class 8.8 | |
| | Date 10.04.08 | Halsschraube M2.5x11 Torx<br>Neck collar screw M2.5x11 Torx | 1 Blätter sheets |
| | Name Frö./Scha. | | |
| | Prf. Schaffer | | |
| B1 HT0227 02.12.15 Frö. | HEITEC | | Blatt sheet |
| Rev. Rev no. Date Name | | J31813-V0031-M022-B1-0027 | 1 |

©HEITEC AG 2015

Passing on as well as duplication of this document, utilization and report of its contents are prohibited unless expressly permitted by HEITEC AG. Violation obligates compensation for damages. All rights reserved with regard to patent claims or submission of design or utility patent.

Weitergabe sowie Vervielfältigung dieses Dokuments, Verwertung und Mitteilung seines Inhalts sind verboten, soweit nicht ausdrücklich von HEITEC AG gestattet. Zuwiderhandlungen verpflichten zu Schadensersatz. Alle Rechte für den Fall der Patent-, Gebrauchsmuster- oder Geschmacksmustereintragung vorbehalten.