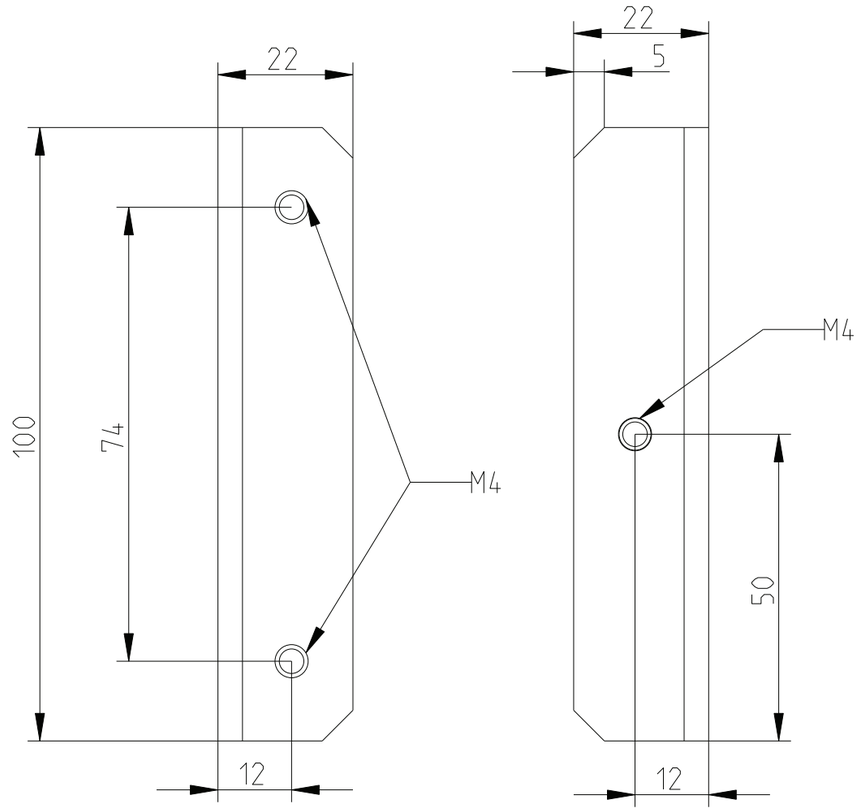

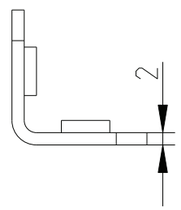

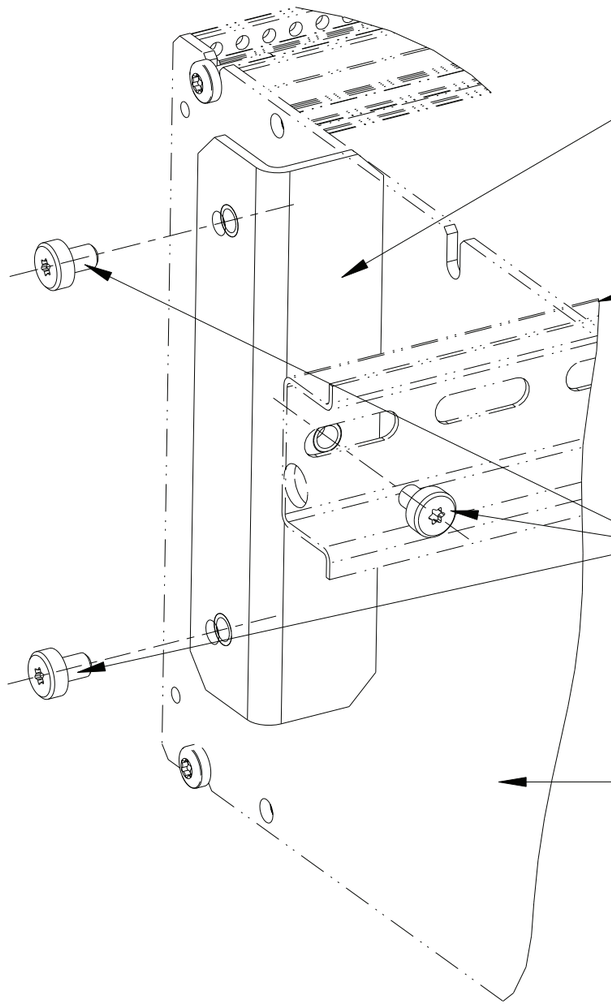

2x
Befestigungwinkel für Tragschiene
Bracket angle for support rail
Part no.: 9914057

Hutschienen 1)
Top hat rails
Part no.: 9912828 (15 mm) 1VE = 1 Stück
Part no.: 3634780 (7.5 mm) 1VE = 1 Stück

6x
Schraube M4x6
Screw M4x6
Part no.: 9903517

BGT 1)
subrack

1) Material Stahlblech verzinkt
material zinc platet steel

2) Standardprodukt: alle weiteren
Typen auf Anfrage
Standard product:
all other types on request

3) Technische Aenderungen vorbehalten
Subject to change without notice

1) Nicht im Lieferumfang enthalten
not included in shipment

Dieses Bauteil unterliegt den Reglementierungen der RoHS Richtlinie und deren Umsetzung im ElektroG.

This component is subject to the RoHS directive and its applications within the Electrical and Electronic Equipment Act (ElektroG).

CAD

	Toleranzen tolerances	Oberfläche surface		Maßstab/scale		
		Date	18.10.15	Hutschienenadapter Top hat rail bracket Artikel: 3634770		1 Blätter sheets
		Name	Kör.			
		Prf.				Blatt sheet
Rev.	Rev no.	Date	Name	HEITEC	P0266000RV53	1

The reproduction, distribution and utilization of this document as well as the communication of its contents to others without explicit authorization is prohibited. Offenders will be held liable for the payment of damages. All rights reserved in the event of the grant of a patent, utility model or design.

Weitergabe sowie Vervielfaeltigung dieser Unterlage, Verwertung und Mitteilung ihres Inhalts nicht gestattet, soweit nicht ausdrueckliich zugestanden. Zuwiderhandlungen verpflichten zu Schadenersatz. Alle Rechte vorbehalten, insbesondere fuer den Fall der Patenterteilung oder GM-Eintragung.